羅臼町空き家・空き地バンク登録情報

番　号	家　屋　　第　９　号		登録日	令和５年１０月２日	
種　類	■戸建て住宅　■土地　□その他（　　）				
概　要	所　在　地		羅臼町富士見町９５番地４		
	空き家	構　造	木造亜鉛メッキ鋼板葺 2階建	間取り	４ＬＤＫ
		延床面積	98.01 ㎡	敷地面積	140.79 ㎡
		建築年月	昭和５５年１０月	敷地所有者	■同一　□他者
		改築年月	年　月		
		付属設備等			
	空き地	土地面積	㎡（　坪）	現況地目	
		土地の状況	原野　・　更地　・　その他		
	所有者の希望		(売買)・　賃貸	所有者の設定価格	要相談

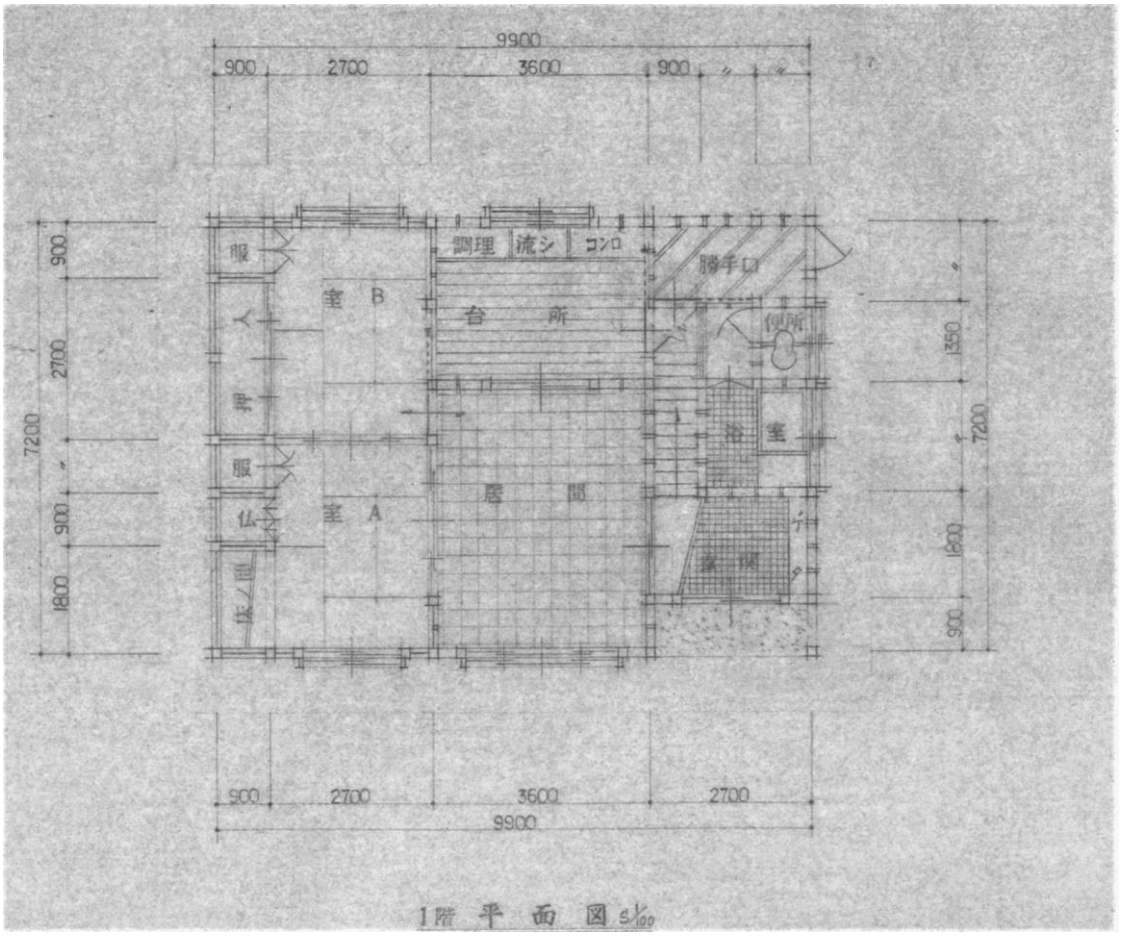
9900
900
2700
3600
900
服
室 B
調理
流シ
コンロ
台 所
勝手口
便所
浴 室
居 間
玄関
室 A
仏間
7200
900
2700
900
1800
350
1600
900
2700
3600
2700
9900

1階 平面図 S1/100

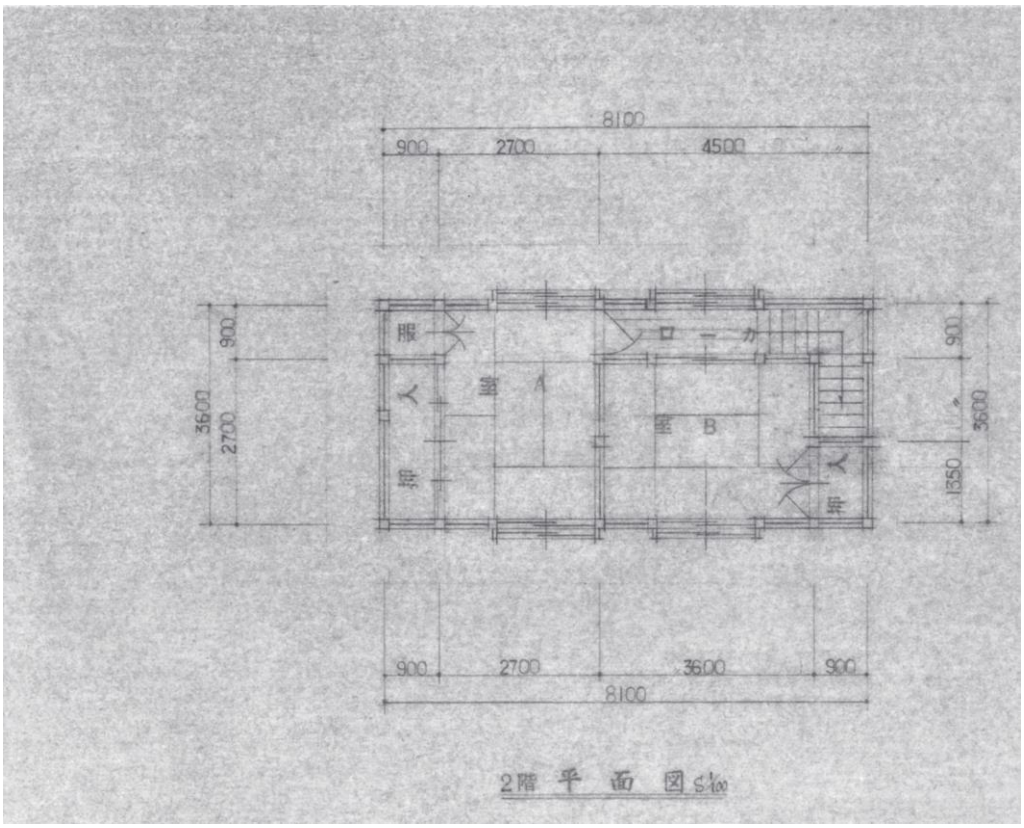

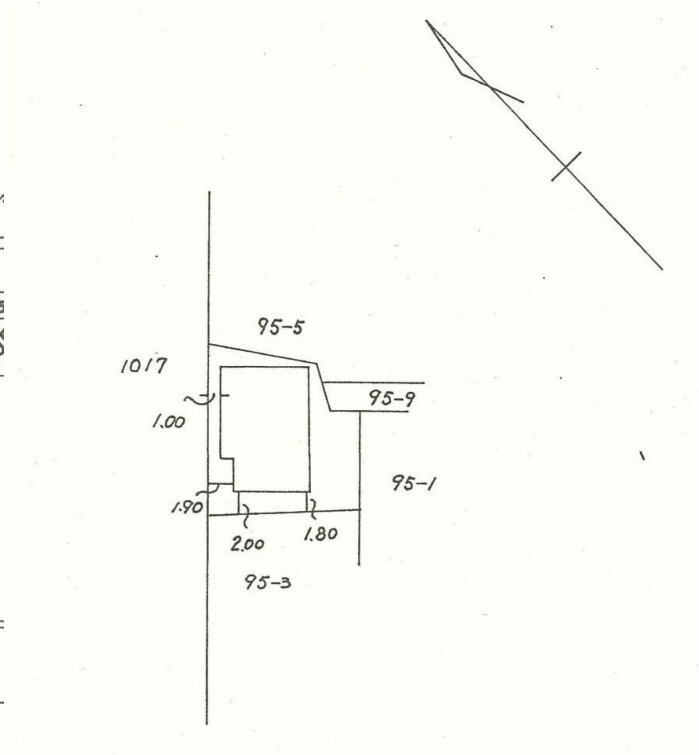

羅臼町企画振興課　移住・定住担当
〒086-1892　北海道目梨郡羅臼町栄町１００番地８３
直通）０１５３－８７－２１１４